R1-TEC MESSSYSTEME
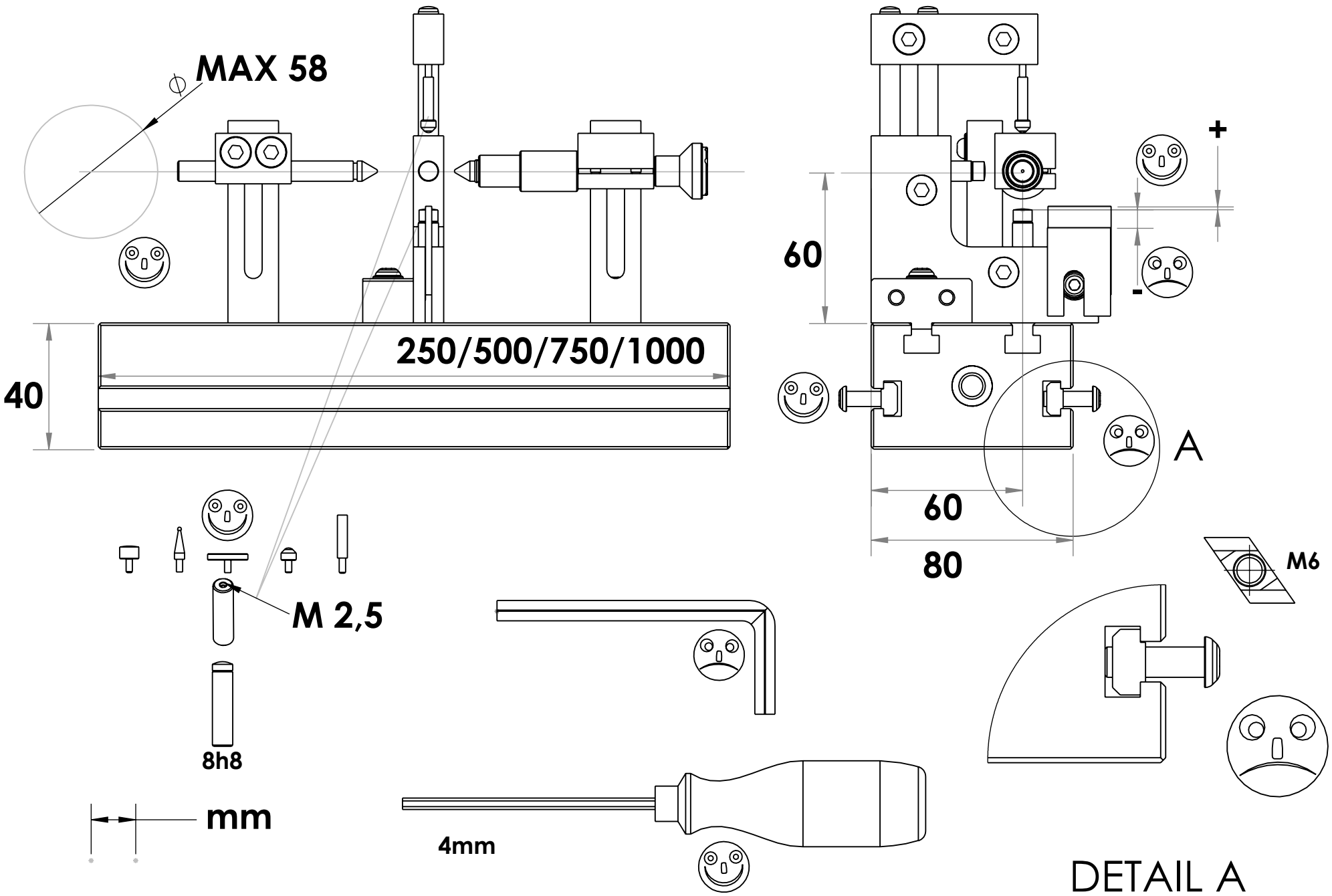
Montageanleitung